チルタンク タイプ 7

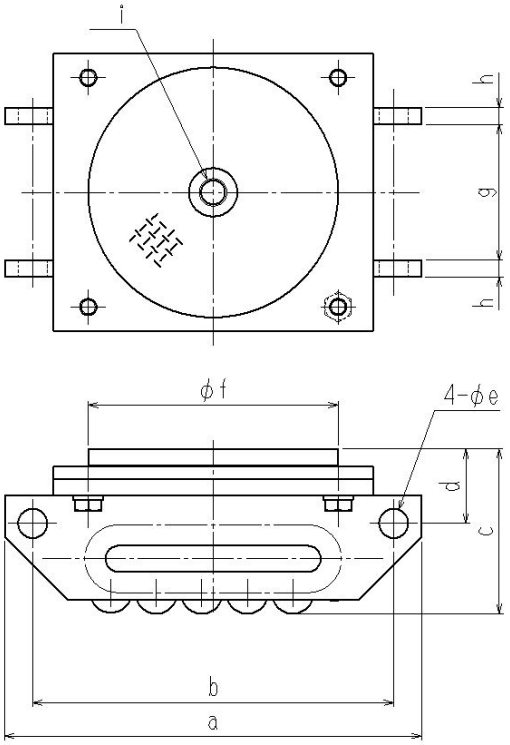

(単位mm)

機種	タイプ7		
型式	NO-4	NO-12	NO-25
a	230	300	390
b	190	260	350
c	81.5	118.5	154.5
d	44.5	53.5	64.5
φe	21		
φf	125	180	240
g	74	98	118
h	9	12	16
i (ネジ)	M16	M20	

機種	タイプ7		
型式	NO-4	NO-12	NO-25
最大能力(t)	4	12	25
走行抵抗	0.05	0.05	0.05
自重(kg)	7.9	21.6	53

■別注品の対応も可能です。

■仕様は予告なく変更することがあります。

Copyright©2016 Katsuyama Kikai All Right Reserved.