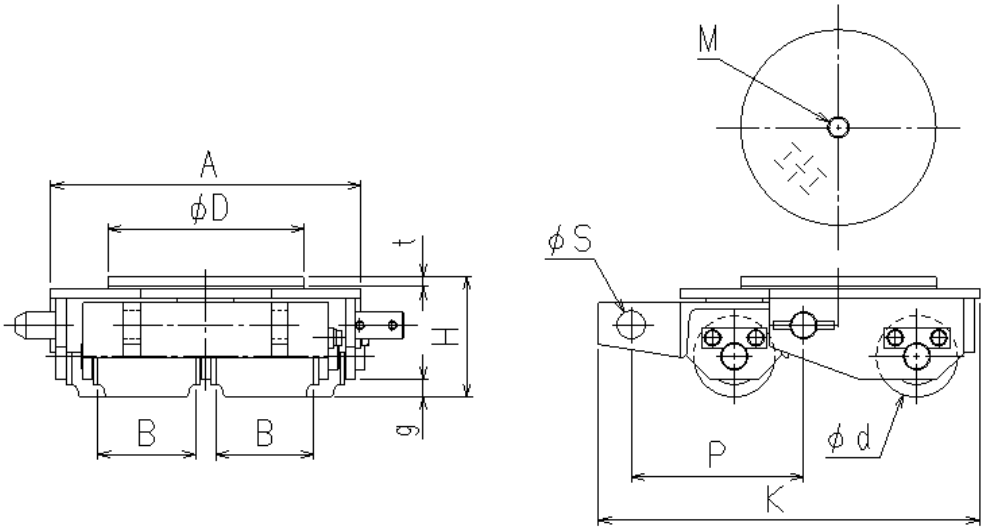

(単位mm)

型式		WR型			
機種		WR-2UA	WR-3UA	WR-5UA	WR-8UA
フレーム	A	267	293	335	395
	K	342	351	411	478
	P	159	159	184	214
	H	107	111	137	161
	g	12	16	28	42
	φS	26	26	26	31
ローラ	材質	ウレタン			
	個数	4	4	4	4
	φd	65	75	100	120
	B	75	90	110	140
ターンテーブル	φD	180	180	240	240
	t	9	9	9	9
	M	M20	M20	M20	M20

(注)ターンテーブルの中心穴記号 (M)M:タップ加工　φ:切穴加工

型式			WR型			
機種			WR-2UA	WR-3UA	WR-5UA	WR-8UA
最大能力（t）			2	3	5	8
自重（kg）			18	21	37	58
走行抵抗		鋼板路面	0.05	0.05	0.05	0.05
		コンクリート路面	0.07	0.07	0.07	0.07
定格荷重時旋回トルク(kg･m)	静的旋回トルク	鋼板路面	19	30	50	80
		コンクリート路面	22	35	57	92
	動的旋回トルク	鋼板路面	12	19	31	49
		コンクリート路面	14	23	37	59
専用ハンドル（オプション）			PHP-25	PHP-25	PHP-25	PHP-30

■仕様は予告なく変更することがあります。

Copyright©2021 Katsuyama Kikai All Right Reserved.